GRUAS

LTM 1300 - 6.3

TRANSGRUA
www.transgrua.com

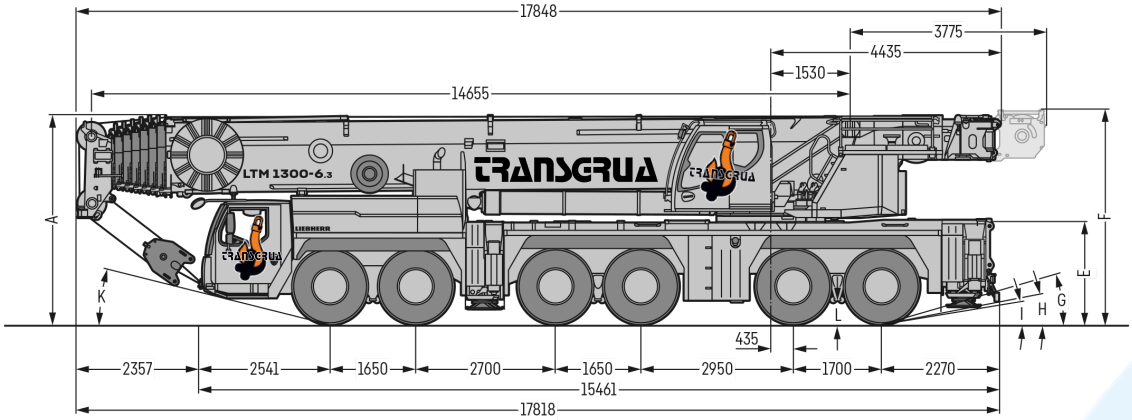

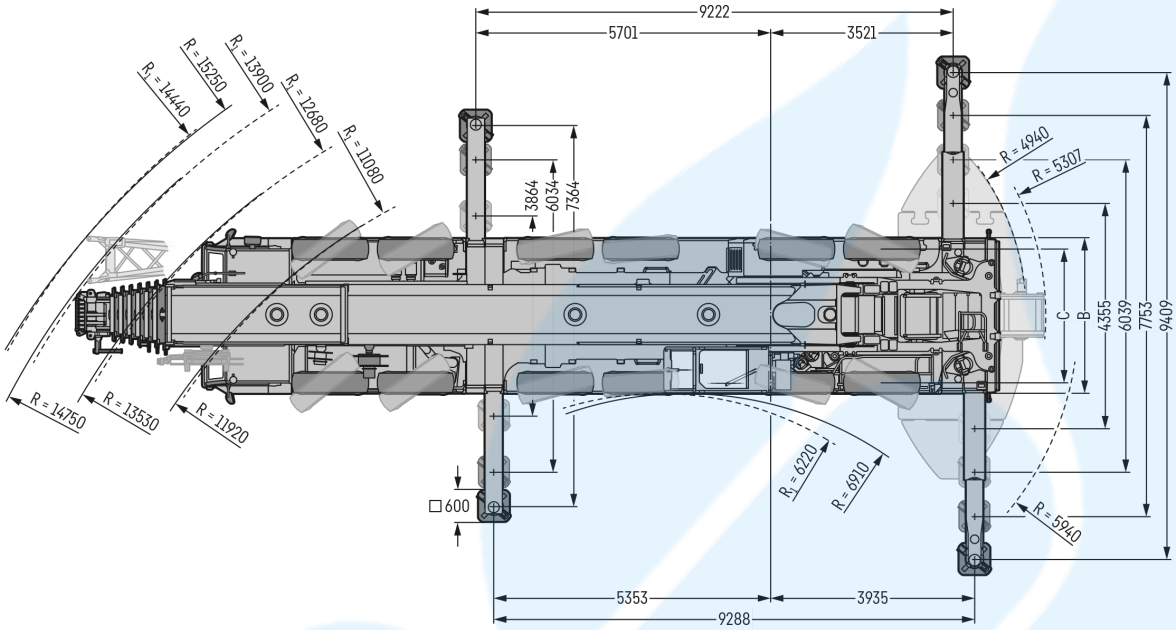

PASSIL (SEDE)
Estrada Nacional 4, Km 18
Passil
2890-020 Alcochete
Tel: (+351) 212 328 000
Fax: (+351) 212 328 029

PORTO
Rua de Recarei
Quinta do Ribeiro - Gondivai
4465-728 Leça do Balio
Tel: (+351) 229 579 430
Fax: (+351) 229 579 439

POMBAL
Estrada Nacional 1
Km 158,7 (Relvão)
3105-459 Redinha
Tel: (+351) 236 219 606
Fax: (+351) 236 219 425

SINES
ZIL 2, Lote 1016
7520-904 Sines
Tel: (+351) 269 633 064
Fax: (+351) 269 633 066

ALGARVE
Estrada Nacional 125, Km 84,25
Lugar Conseguinte
Vale Judeu
8125-019 Quarteira
Tel: (+351) 289 328 370
Fax: (+351) 289 328 892

	A	A 125 mm*	B	C	E	F	G	H	I	K	L
385/95 R 25 (14.00 R 25)	3950	3825	3000	2610	1900	4055	14°	9°	8°	12°	335
445/95 R 25 (16.00 R 25)	4000	3875	3000	2550	1950	4105	16°	11°	10°	14°	385
525/80 R 25 (20.5 R 25)	4000	3875	3100	2570	1950	4105	16°	11°	10°	14°	385

TRANSGRUA
www.transgrua.com

LTM 1300 - 6.3

DIAGRAMA DE CARGAS

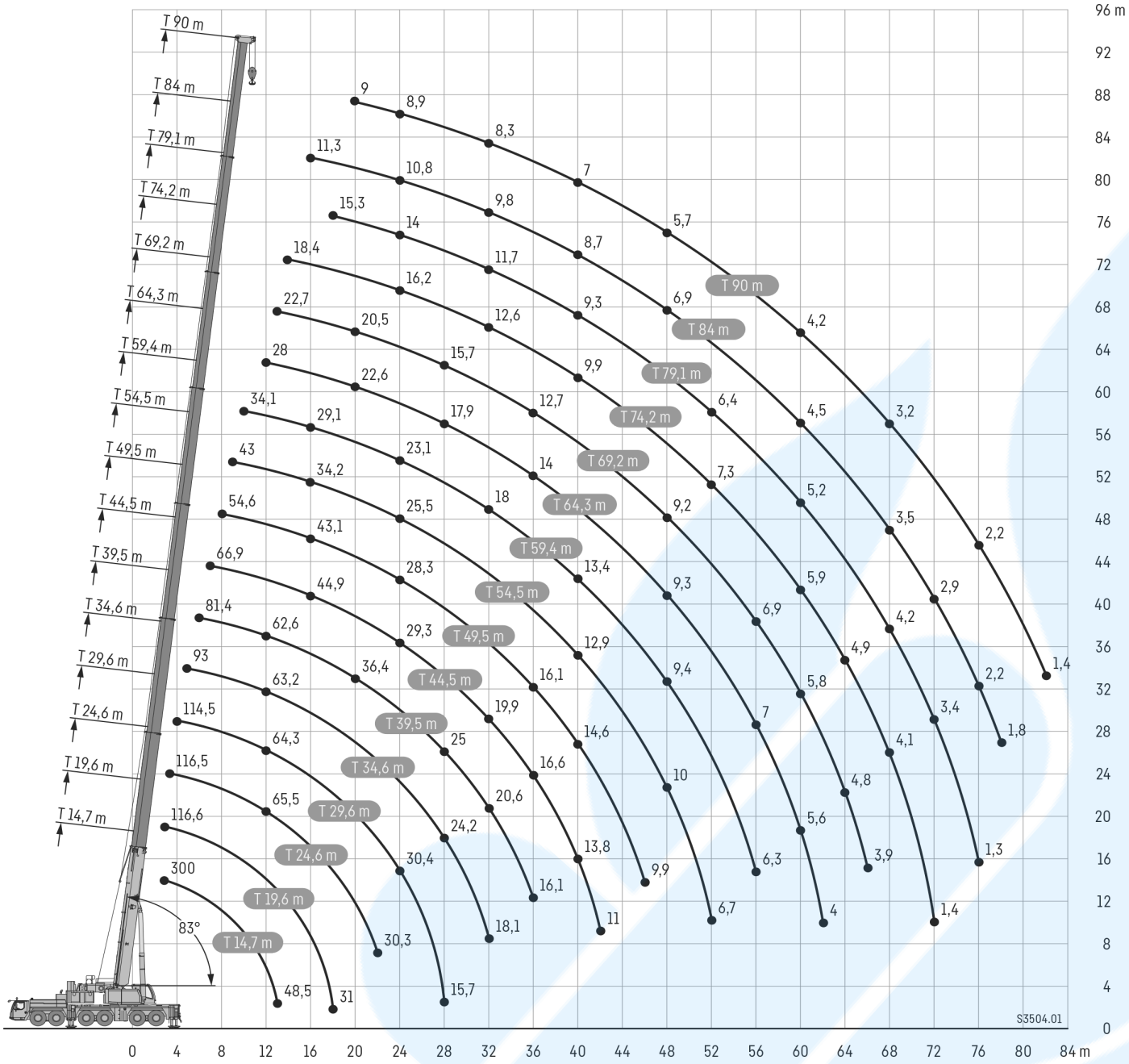

TRANSGRUA
www.transgrua.com

LTM 1300 - 6.3

CAPACIDADE DE ELEVAÇÃO LANÇA PRINCIPAL

14,7 - 90 m | 360° | 4,94 m / 5,94 m | 88 t | EN

	14,7 m		19,6 m	24,6 m	29,6 m	34,6 m	39,5 m	44,5 m	49,5 m	54,5 m	59,4 m	64,3 m	69,2 m	74,2 m	79,1 m	84 m	90 m	
	*																	
3	300	155,7	116,6															3
3,5	167,1	155,7	117,5	116,5														3,5
4	163	155,7	118,3	117,3	114,5													4
4,5	159,3	146	119,2	118	114,6													4,5
5	150,3	136,5	120,2	118,6	114,6	93												5
6	135	120,7	119,4	117	113,7	93	81,4											6
7	119,4	108	107,3	106,8	103,3	93	82	66,9										7
8	105,2	97,3	96,8	95,7	93,9	91	81,6	67,8	54,6									8
9	94,4	88,5	88,5	87,2	85,7	83,6	79,5	66,9	55	43								9
10	85,9	80,9	80,1	78,7	77,3	75,7	73,6	65,5	53,8	43,2	34,1							10
11	77,1	74,4	73	71,9	70,2	68,8	67,8	63,9	51,7	41,7	34,4							11
12	66,2	66,3	67	65,5	64,3	63,2	62,6	61	49,8	40,1	34,2	28						12
13	48,4	48,5	62	60,5	59,4	58,9	57,7	56,1	48	38,6	33,1	28,2	22,7					13
14			57,8	56,1	54,7	54,7	53,5	51,8	46,3	37,1	31,7	28	22,8	18,4				14
15			54,3	52,2	50,8	50,8	49,7	48,1	44,7	35,6	30,4	27,2	22,8	18,5	15,1			15
16			50,2	48,9	47,4	47,5	46,6	44,9	43,1	34,2	29,1	26,2	22,8	18,7	15,2	11,3		16
18			31	43,4	41,8	41,8	41,1	39,5	39,4	31,6	27,2	24,4	21,9	18,4	15,3	11,3	8,9	18
20				37,8	37,7	37,1	36,4	36,2	35,1	29,4	25,8	22,6	20,5	17,7	15,1	11,2	9	20
22				30,3	34,2	33,4	32,6	32,5	31,4	27,4	24,5	21,1	19,2	17	14,6	11	8,9	22
24					30,4	30,1	29,5	29,3	28,3	25,5	23,1	19,9	18	16,2	14	10,8	8,9	24
26					26,9	26,9	27,5	26,6	25,5	23,8	21,8	18,9	16,8	15,3	13,5	10,6	8,8	26
28					15,7	24,2	25	24,4	23,2	22,1	20,5	17,9	15,7	14,3	12,9	10,3	8,7	28
30						21,9	22,6	22	21,2	20,5	19,2	16,8	14,6	13,5	12,3	10,1	8,5	30
32						18,1	20,6	19,9	19,1	18,7	18	15,9	13,8	12,6	11,7	9,8	8,3	32
34							18,8	18,2	17,4	17	16,9	14,8	13,3	11,8	11,1	9,5	8	34
36							16,1	16,6	16,1	15,4	15,9	14	12,7	11,1	10,5	9,3	7,7	36
38								15,2	15,4	14	14,7	13,1	12,1	10,4	9,9	9	7,4	38
40								13,8	14,6	12,9	13,4	12,3	11,5	9,9	9,3	8,7	7	40
42								11	13,5	12,2	12,3	11,6	10,9	9,4	8,7	8,3	6,6	42
44									12,5	11,4	11,2	11	10,3	8,9	8,2	7,8	6,3	44
46									9,9	10,7	10,3	10,1	9,8	8,5	7,6	7,3	6	46
48										10	9,4	9,3	9,2	8,1	7	6,9	5,7	48
50										8,8	8,6	8,5	8,8	7,7	6,7	6,4	5,4	50
52										6,7	7,9	7,8	8,2	7,3	6,4	6	5,1	52
54											7,2	7,4	7,5	7	6	5,5	4,8	54
56											6,3	7	6,9	6,7	5,7	5,2	4,6	56
58												6,6	6,3	6,4	5,5	4,8	4,4	58
60												5,6	5,8	5,9	5,2	4,5	4,2	60
62												4	5,2	5,4	5	4,2	3,9	62
64													4,8	4,9	4,8	4	3,7	64
66													3,9	4,6	4,5	3,7	3,5	66
68														4,1	4,2	3,5	3,2	68
70														3,3	3,8	3,2	3	70
72														1,4	3,4	2,9	2,8	72
74															2,6	2,5	2,6	74
76															1,3	2,2	2,2	76
78																1,8	1,9	78
80																	1,6	80
82																	1,4	82

TRANSGRUA
www.transgrua.com

LTM 1300 - 6.3

CAPACIDADE DE ELEVAÇÃO LANÇA PRINCIPAL

14,7 - 90 m | 360° | 4,94 m / 5,94 m | 77 t | EN

	14,7 m	19,6 m	24,6 m	29,6 m	34,6 m	39,5 m	44,5 m	49,5 m	54,5 m	59,4 m	64,3 m	69,2 m	74,2 m	79,1 m	84 m	90 m	
3	155,7	116,6															3
3,5	155,7	117,5	116,5														3,5
4	153,7	118,3	117,3	114,5													4
4,5	143,6	119,2	118	114,6													4,5
5	134,2	120,2	118,6	114,6	93												5
6	118,7	117,5	115,4	113,2	93	81,4											6
7	106,2	105,5	103,6	100,8	93	82	66,9										7
8	95,6	93,4	92	90,1	88,2	81,6	67,8	54,6									8
9	86,7	84,9	83,7	82,3	80,3	77,9	66,9	55	43								9
10	78,8	77,2	75,4	74,1	72,6	71,4	65,5	53,8	43,2	34,1							10
11	72,5	70,4	68,9	67,3	66,7	65,4	63,1	51,7	41,7	34,4							11
12	65,9	64,6	62,7	61,6	61,6	59,9	58,5	49,8	40,1	34,2	28						12
13	48,5	59,9	57,9	56,8	56,4	55,3	53,7	48	38,6	33,1	28,2	22,7					13
14		55,8	53,7	52,3	52,3	51,2	49,6	46,3	37,1	31,7	28	22,8	18,4				14
15		51	49,9	49,2	48,6	48	46	44,7	35,6	30,4	27,2	22,8	18,5	15,1			15
16		46,9	46,7	46,4	45,4	44,6	42,9	42,8	34,2	29,1	26,2	22,8	18,7	15,2	11,3		16
18		31	40	40,9	39,9	39,2	38,9	37,6	31,6	27,2	24,4	21,9	18,4	15,3	11,3	8,9	18
20			34,7	35,8	35,4	34,7	34,6	33,3	29,4	25,8	22,6	20,5	17,7	15,1	11,2	9	20
22			30,2	31,4	31,1	31,7	30,9	29,6	27,4	24,5	21,1	19,2	17	14,6	11	8,9	22
24				28,4	27,5	28,4	27,7	26,4	25,3	23,1	19,9	18	16,2	14	10,8	8,9	24
26				25,5	24,9	25,3	24,7	23,7	22,9	21,8	18,9	16,8	15,3	13,5	10,6	8,8	26
28				15,7	23,2	22,8	22,2	21,4	20,7	20,5	17,9	15,7	14,3	12,9	10,3	8,7	28
30					21	20,6	19,9	19,1	18,6	19,1	16,8	14,6	13,5	12,3	10,1	8,5	30
32					18,1	18,5	17,8	17,8	17	17,3	15,9	13,8	12,6	11,7	9,8	8,3	32
34						16,7	16	16,8	15,8	15,5	14,8	13,3	11,8	11,1	9,5	8	34
36						15,2	15	15,3	14,5	13,9	13,8	12,7	11,1	10,5	9,3	7,7	36
38							14,4	13,9	13,1	12,6	12,4	12,1	10,4	9,9	9	7,4	38
40							13,4	12,7	11,9	11,6	11,2	11,5	9,9	9,3	8,7	7	40
42							11	11,6	11	10,7	10,4	10,6	9,4	8,7	8,3	6,6	42
44								10,6	10,3	9,7	9,7	9,6	8,9	8,2	7,8	6,3	44
46								9,7	9,5	8,8	9,1	8,7	8,5	7,6	7,3	6	46
48									8,7	8,4	8,6	7,9	7,9	7	6,9	5,7	48
50									8	8	7,9	7,3	7,3	6,7	6,4	5,4	50
52									6,7	7,6	7,2	6,9	6,6	6,4	5,8	5,1	52
54										7	6,6	6,5	5,9	5,9	5,3	4,8	54
56										6,3	6,1	5,9	5,5	5,3	4,8	4,5	56
58											5,8	5,4	5,2	4,8	4,4	4,2	58
60											5,6	4,9	4,9	4,4	4	3,9	60
62											4	4,5	4,5	4	3,6	3,5	62
64												4,3	4,1	3,7	3,1	3,1	64
66												3,9	3,8	3,3	2,7	2,7	66
68													3,4	2,9	2,3	2,4	68
70													3,1	2,6	2	2	70
72													1,4	2,2	1,7	1,7	72
74														1,9	1,3	1,4	74
76														1,3	1,1	1,1	76

TRANSGRUA
www.transgrua.com

LTM 1300 - 6.3

CAPACIDADE DE ELEVAÇÃO LANÇA PRINCIPAL

14,7 - 90 m | 360° | 4,94 m | 5,94 m | 68 t | EN

	14,7 m	19,6 m	24,6 m	29,6 m	34,6 m	39,5 m	44,5 m	49,5 m	54,5 m	59,4 m	64,3 m	69,2 m	74,2 m	79,1 m	84 m	90 m	
3	155,7	116,6															3
3,5	155,7	117,5	116,5														3,5
4	153,9	118,3	117,3	114,5													4
4,5	143,8	119,2	118	114,6													4,5
5	134,4	120,2	118,6	114,6	93												5
6	118,8	117,7	115,1	113,2	93	81,4											6
7	106,3	103,9	101,5	98,7	92,7	82	66,9										7
8	94,7	91,5	90,1	88,3	87,4	81,5	67,8	54,6									8
9	85	83,2	82,1	80,7	78,7	76,8	66,9	55	43								9
10	77,2	75,8	73,9	72,6	71,1	70,4	65,5	53,8	43,2	34,1							10
11	70,6	68,9	67,5	65,9	65,7	64,1	62,3	51,7	41,7	34,4							11
12	63	63,2	61,4	60,3	60,4	58,7	57,3	49,8	40,1	34,2	28						12
13	48,5	58,6	56,7	55,7	55,3	54,4	52,6	48	38,6	33,1	28,2	22,7					13
14		53,3	52,5	52	51,2	50,4	48,4	46,3	37,1	31,7	28	22,8	18,4				14
15		48,7	48,6	48,7	47,6	46,9	44,7	44,4	35,6	30,4	27,2	22,8	18,5	15,1			15
16		44,7	44,7	45,5	44,5	43,6	42,7	41,1	34,2	29,1	26,2	22,8	18,7	15,2	11,3		16
18		31	38,1	39,2	38,9	38,1	37,7	35,9	31,6	27,2	24,4	21,9	18,4	15,3	11,3	8,9	18
20			33	34,1	33,8	34,2	33,2	31,7	29,4	25,8	22,6	20,5	17,7	15,1	11,2	9	20
22			29,7	30,5	29,5	30,4	29,5	28,2	27,1	24,5	21,1	19,2	17	14,6	11	8,9	22
24				26,7	26,8	26,6	25,9	24,9	23,9	23,1	19,9	18	16,2	14	10,8	8,9	24
26				23,5	23,8	23,4	22,7	22	21,2	21,4	18,9	16,8	15,3	13,5	10,6	8,8	26
28				15,7	21,2	20,7	20	19,8	19,6	19,2	17,9	15,7	14,3	12,9	10,3	8,7	28
30					18,9	18,5	17,8	18,7	17,9	17,2	16,4	14,6	13,5	12,3	10,1	8,5	30
32					17,1	16,5	16,6	16,7	16	15,4	14,8	13,8	12,6	11,7	9,8	8,3	32
34						14,9	15,7	15	14,2	14,1	13,3	13,3	11,8	11,1	9,5	8	34
36						13,9	14,3	13,6	13,1	12,7	12,3	12,3	11	10,5	9,3	7,7	36
38							13	12,3	12,1	11,4	11,7	11,2	10,4	9,7	9	7,4	38
40							11,9	11,1	10,9	10,5	10,8	10,2	9,8	8,8	8,6	7	40
42							10,9	10,1	9,9	9,9	9,9	9,1	9	8,2	7,9	6,6	42
44								9,3	9	9,3	9	8,6	8,3	7,8	7,4	6,3	44
46								8,9	8,2	8,6	8,2	7,9	7,5	7,4	6,7	6	46
48									7,5	7,9	7,4	7,3	6,8	6,7	6	5,6	48
50									7,1	7,3	6,9	6,6	6,4	6	5,4	5,2	50
52									6,7	6,7	6,6	5,9	5,9	5,3	4,8	4,7	52
54										6,1	6	5,5	5,3	4,8	4,3	4,2	54
56										5,6	5,5	5,2	4,8	4,3	3,9	3,7	56
58											5	4,9	4,4	3,9	3,5	3,3	58
60											4,6	4,5	4	3,6	3	2,9	60
62											4	4,2	3,6	3,1	2,6	2,5	62
64												3,8	3,2	2,7	2,2	2,2	64
66												3,5	2,9	2,4	1,8	1,8	66
68													2,5	2	1,5	1,5	68
70													2,2	1,7	1,2	1,2	70
72													1,4	1,4			72
74														1,2			74

TRANSGRUA
www.transgrua.com

LTM 1300 - 6.3

CAPACIDADE DE ELEVAÇÃO LANÇA PRINCIPAL

14,7 - 90 m | 360° | 4,94 m | 5,94 m | 42 t | EN

	14,7 m	19,6 m	24,6 m	29,6 m	34,6 m	39,5 m	44,5 m	49,5 m	54,5 m	59,4 m	64,3 m	69,2 m	74,2 m	79,1 m	84 m	90 m	
3	155,7	116,6															3
3,5	155,7	117,5	116,5														3,5
4	149,8	118,3	117,3	114,5													4
4,5	139,6	119,2	118	114,6													4,5
5	130,5	120,2	118,6	114,6	93												5
6	112,9	109,6	106,5	104,7	93	81,4											6
7	97,7	94,5	93,3	91,8	89,1	82	66,9										7
8	86	85	83,9	82,3	80,8	75,8	67,8	54,6									8
9	75,6	76,2	74,6	73,3	72,6	68,4	63,4	55	43								9
10	65,8	67,7	66,9	66,9	63,2	59,8	55,4	53,8	43,2	34,1							10
11	57,9	59,8	60	58,9	55,2	52,7	50,9	47,6	41,7	34,4							11
12	51,5	53,4	52,7	51,9	49,4	48,3	45,6	42,6	40,1	34,2	28						12
13	44,5	47,1	48,2	47,3	45	43,6	40,9	38,6	36,6	33,1	28,2	22,7					13
14		41,2	42,6	42,6	41,4	39,5	37,2	34,9	33,1	30,9	28	22,8	18,4				14
15		36,9	37,7	38,6	37,6	35,9	33,8	31,8	30,5	29,7	27,2	22,8	18,5	15,1			15
16		33	34,5	34,8	34,4	32,8	31	29,9	28,9	27,6	25,2	22,8	18,7	15,2	11,3		16
18		26,8	28,3	28,9	28,8	27,7	26,7	26,3	24,9	23,8	22,3	20,5	18,4	15,3	11,3	8,9	18
20			23,6	24,2	24,2	23,7	24,1	22,8	21,8	20,5	19,2	18,4	16,7	15,1	11,2	9	20
22			20,1	20,5	20,5	21,1	21,1	20	19	18,4	17,5	16,2	15,3	14,1	11	8,9	22
24				17,7	17,7	18,6	18,2	17,8	16,8	16,5	15,6	14,7	13,6	12,5	10,8	8,9	24
26				15,4	16,3	16,2	15,8	15,8	15,2	14,8	14,1	13	12,1	11,6	10,4	8,8	26
28				13,5	14,4	14,3	13,8	13,8	13,7	13,2	12,5	11,8	11,2	10,2	9,2	8,4	28
30					12,8	12,6	12,2	12,6	12,5	12	11,4	10,9	9,9	9	8,1	7,5	30
32					11,4	11,2	11	11,2	11	10,6	10,3	9,7	8,8	7,9	7,1	6,7	32
34						10	10,3	10	9,7	9,6	9,4	8,7	7,8	7	6,2	5,8	34
36						8,9	9,3	8,9	8,8	8,8	8,2	7,8	6,9	6,1	5,4	5	36
38							8,4	7,9	7,9	7,8	7,3	6,8	6,1	5,4	4,6	4,3	38
40							7,5	7	7,1	6,9	6,4	6	5,4	4,7	4	3,7	40
42							6,8	6,6	6,4	6,1	5,6	5,2	4,7	4,1	3,4	3,1	42
44								6	5,7	5,4	4,9	4,6	4,1	3,5	2,8	2,6	44
46								5,4	5,1	4,8	4,4	4,1	3,6	3	2,3	2,1	46
48									4,6	4,4	4	3,6	3,1	2,5	1,8	1,6	48
50									4,2	4	3,5	3,2	2,7	2	1,3	1,1	50
52									3,8	3,6	3,1	2,8	2,2	1,6			52
54										3,2	2,7	2,4	1,8	1,2			54
56										2,8	2,3	2	1,4				56
58											2	1,6					58
60											1,7	1,3					60
62											1,4						62

TRANSGRUA
www.transgrua.com

LTM 1300 - 6.3

CAPACIDADE DE ELEVAÇÃO LANÇA PRINCIPAL

14,7 – 90 m | 360° | 4,94 m / 5,94 m | 22 t | EN

	14,7 m	19,6 m	24,6 m	29,6 m	34,6 m	39,5 m	44,5 m	49,5 m	54,5 m	59,4 m	64,3 m	69,2 m	74,2 m	79,1 m	84 m	90 m	
3	155,7	116,6															3
3,5	155,7	117,5	116,5														3,5
4	146,9	118,3	117,3	114,5													4
4,5	135,6	119,2	118	114,6													4,5
5	123,4	117,7	116,1	112,8	93												5
6	104,9	101,8	98,4	93	83,9	78,2											6
7	89,5	88,6	83,5	75,9	71,9	66,5	62,1										7
8	74,8	72,5	68,7	65,1	60,9	57,2	52,6	48,6									8
9	61,2	59,3	56,7	55	52,1	48,6	44,9	41,6	38,6								9
10	49,7	50,6	49,5	47,5	44,6	41,9	39	37,8	35,1	33							10
11	40,5	43,3	42,7	41	39,1	36,5	36	33,7	32,1	29,8							11
12	33,7	37,1	37,4	36,2	34,5	33,5	32,2	30,1	28,6	26,6	24,6						12
13	28,5	31,7	33	32,1	30,7	30,8	28,8	27,6	26,1	24,6	22,8	21,1					13
14		27,4	29,2	28,7	28,2	27,7	26,2	25	23,6	22,6	21,1	19,3	17,4				14
15		23,9	25,6	25,8	26,1	25,1	23,7	22,8	21,9	20,9	19,7	18	16,3	14,7			15
16		21,1	22,7	23,3	23,7	22,8	21,6	21,4	20,5	19,3	18,3	16,5	15,1	14	11,3		16
18		16,6	18,2	19,6	19,9	19,1	19,1	18,1	17,3	16,5	15,5	14,6	13,3	11,9	10,5	8,9	18
20			14,8	16,2	16,5	16,2	16,4	15,4	15,1	14,5	13,4	12,4	11,2	10	8,9	8,1	20
22			12,2	13,5	13,8	14,4	14,1	13,5	13,1	12,5	11,5	10,5	9,4	8,4	7,3	6,8	22
24				11,4	11,8	12,3	12	12	11,4	10,8	9,9	9,1	8	7	6,1	5,6	24
26				9,7	10	10,5	10,3	10,2	9,8	9,4	8,5	7,8	6,8	5,9	5	4,5	26
28				8,4	8,6	9	8,8	8,7	8,4	8,1	7,4	6,7	5,8	4,9	4	3,7	28
30					7,3	7,7	7,5	7,4	7,1	6,9	6,3	5,7	4,8	4	3,3	2,8	30
32					6,3	6,6	6,4	6,4	6,1	5,8	5,3	4,8	4	3,2	2,5	2,1	32
34						5,7	5,5	5,4	5,2	4,9	4,5	4	3,3	2,5	1,7		34
36						4,9	4,7	4,7	4,4	4,2	3,8	3,4	2,6	1,8			36
38							4,2	4,1	3,9	3,7	3,3	2,7	1,9	1,1			38
40							3,7	3,6	3,4	3,2	2,7	2,2	1,3				40
42							3,2	3,2	2,9	2,7	2,2	1,6					42
44								2,7	2,4	2,2	1,7						44
46								2,3	2	1,8	1,2						46
48									1,6	1,3							48
50									1,2								50

TRANSGRUA
www.transgrua.com

LTM 1300 - 6.3

DIAGRAMA DE CARGA

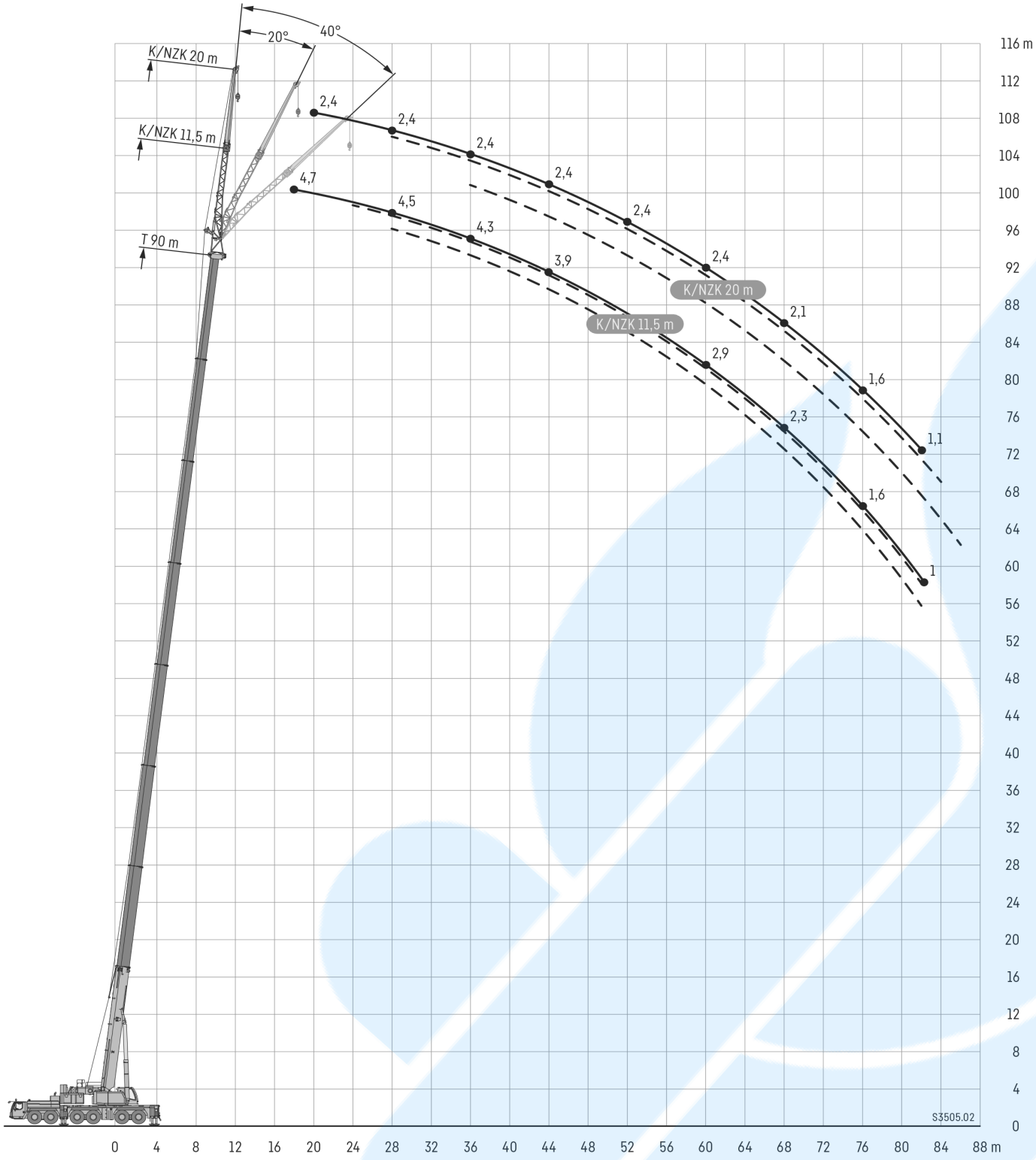

LTM 1300 - 6.3

CAPACIDADE DE ELEVAÇÃO COM JIB

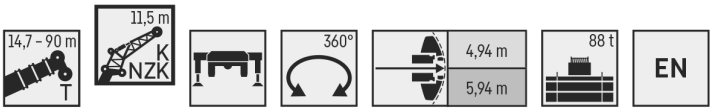

	14,7 m			34,6 m			39,5 m			44,5 m			49,5 m			54,5 m			59,4 m			
	K/NZK 11,5 m																					
	0°	20°	40°	0°	20°	40°	0°	20°	40°	0°	20°	40°	0°	20°	40°	0°	20°	40°	0°	20°	40°	
3,5	24,3																					3,5
4	24,3																					4
4,5	24,3																					4,5
5	24,3			24,3																		5
6	24,3	19,8		24,3			24,3															6
7	24,3	18,6		24,3			24,3			24,3												7
8	23,6	17,1		24,3			24,3			24,3			21,5									8
9	21,5	15,8	11,1	24,3	18,2		24,3			24,3			21,3			19,4						9
10	19,2	14,6	10,6	24,3	17,7		24,3	17,8		24			21			19,2			17,4			10
11	16,9	13,6	10,1	24,2	17		24,2	17,3		23,5	17,2		20,7			19			17,2			11
12	15	12,7	9,7	23,5	16,2	10,7	23,6	16,6		22,9	16,8		20,3	15,8		18,7			17			12
13	13,5	11,9	9,3	22,5	15,5	10,4	22,8	16	10,6	22,4	16,2	10,7	19,9	15,4		18,3	14,8		16,8			13
14	12,2	11,2	8,9	21,5	14,9	10,2	22	15,4	10,3	21,7	15,7	10,4	19,4	15	10,2	18	14,5		16,5	13,8		14
15	11,2	10,6	8,7	20,5	14,3	9,9	21,1	14,8	10,1	21,1	15,2	10,2	19	14,5	10	17,7	14,3		16,3	13,6		15
16	10,3	10	8,4	19,3	13,7	9,7	20,3	14,2	9,9	20,5	14,6	10	18,5	14,1	9,8	17,3	13,9	9,8	16	13,4		16
18	8,7	9,1	8	17,2	12,7	9,3	18,4	13,3	9,5	19	13,7	9,6	17,7	13,3	9,5	16,7	13,2	9,5	15,6	13	9,5	18
20	7,5	8,4	7,7	15,3	11,8	8,9	16,7	12,5	9,1	17,5	12,9	9,3	16,6	12,5	9,2	16,1	12,5	9,2	15,1	12,4	9,2	20
22	6,6	7,8	7,6	13,5	11,1	8,6	15,1	11,7	8,8	16	12,2	9	15,5	11,9	8,9	15,3	11,9	8,9	14,6	11,8	8,9	22
24	5,8	7,5		12,2	10,4	8,3	13,6	11	8,5	14,7	11,5	8,7	14,4	11,3	8,7	14,4	11,4	8,7	14,1	11,3	8,7	24
26				11	9,9	8,1	12,4	10,4	8,3	13,4	10,9	8,4	13,4	10,8	8,4	13,6	10,9	8,5	13,4	10,9	8,5	26
28				10	9,4	7,9	11,3	9,9	8,1	12,3	10,4	8,2	12,4	10,4	8,2	12,7	10,5	8,3	12,8	10,5	8,3	28
30				9,2	8,9	7,7	10,3	9,5	7,9	11,4	9,9	8	11,5	10	8	12	10,1	8,1	12,1	10,1	8,2	30
32				8,4	8,6	7,6	9,5	9	7,7	10,5	9,5	7,9	10,8	9,6	7,9	11,2	9,7	8	11,4	9,8	8	32
34				7,8	8,2	7,5	8,8	8,7	7,6	9,8	9,1	7,7	10,1	9,2	7,8	10,5	9,4	7,8	10,8	9,4	7,9	34
36				7,3	7,9	7,5	8,2	8,4	7,6	9,1	8,8	7,6	9,4	8,9	7,7	9,9	9,1	7,7	10,2	9,1	7,8	36
38				6,8	7,7	7,5	7,7	8,1	7,5	8,5	8,5	7,6	8,9	8,6	7,6	9,3	8,8	7,6	9,6	8,9	7,6	38
40				6,3	7,5	7,1	7,2	7,8	7,5	8	8,2	7,5	8,4	8,3	7,5	8,8	8,5	7,5	9,2	8,6	7,5	40
42				5,9	7,4	3,5	6,7	7,7	7,5	7,5	8	7,5	7,9	8,1	7,5	8,3	8,3	7,5	8,7	8,4	7,5	42
44				5,6	7,2		6,4	7,5	7,1	7,1	7,8	7,5	7,5	7,9	7,4	7,9	8,1	7,4	8,2	8,2	7,4	44
46							6	7,5	4,1	6,7	7,6	7,5	7,1	7,7	7,4	7,5	7,9	7,4	7,7	7,9	7,4	46
48							5,7	7,5		6,3	7,5	7,3	6,8	7,6	7,4	7,2	7,7	7,4	7,3	7,4	7,2	48
50										6	7,4	4,6	6,5	7,5	7,4	6,9	7,6	7,4	7	7	6,9	50
52										5,7	7,4	2,6	6,2	7,4	6,8	6,6	7,5	7,4	6,7	6,7	6,7	52
54										4,7			5,9	7,4	4,4	6,3	7,3	7,3	6,5	6,5	6,5	54
56													5,7	6,7	3	6,1	6,6	6,7	6,3	6,3	6,4	56
58													4,9	5,4		5,8	6	4,5	6,1	6,1	6,3	58
60																5,5	5,9	3,3	5,6	5,8	5,9	60
62																4,5	4,9	2,1	5,1	5,3	4,7	62
64																3			4,7	4,9	3,7	64
66																			4,1	4,2	2,5	66
68																			3	3,3		68

TRANSGRUA
www.transgrua.com

LTM 1300 - 6.3

CAPACIDADE DE ELEVAÇÃO COM JIB

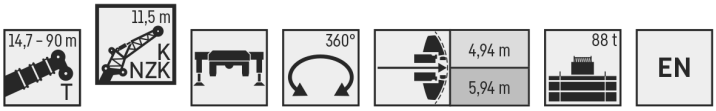

	64,3 m			69,2 m			74,2 m			79,1 m			84 m			89,1 m			90 m			
	K/NZK 11,5 m																					
	0°	20°	40°	0°	20°	40°	0°	20°	40°	0°	20°	40°	0°	20°	40°	0°	20°	40°	0°	20°	40° *	
11	11,5																					11
12	14,2			11,7																		12
13	14,1			11,6																		13
14	13,9			11,6			9,8															14
15	13,8			11,6			9,8			7,7												15
16	13,7	12,1		11,5			9,8			7,7			6,2									16
18	13,4	11,8	9,2	11,4	10,6		9,7			7,7			6,2			4,9			4,7			18
20	13,1	11,5	9	11,3	10,4	9,1	9,6	9,2		7,7	7,6		6,2			4,9			4,7			20
22	12,8	11,1	8,7	11,1	10,2	8,9	9,6	9,1	8,5	7,6	7,4		6,2	5,9		4,9			4,7			22
24	12,5	10,7	8,5	11	10	8,7	9,5	9	8,4	7,5	7,3	7,2	6,1	5,8		4,8	4,7		4,7	4,6		24
26	12	10,3	8,3	10,7	9,8	8,6	9,4	8,9	8,2	7,3	7,1	6,9	5,9	5,8	5,9	4,7	4,6	4,7	4,6	4,5		26
28	11,5	10	8,2	10,4	9,5	8,4	9,3	8,7	8,1	7,2	6,9	6,7	5,8	5,7	5,8	4,6	4,6	4,7	4,5	4,5	4,6	28
30	11	9,7	8	10	9,2	8,3	9	8,5	8	7	6,7	6,5	5,6	5,6	5,6	4,6	4,6	4,7	4,5	4,4	4,6	30
32	10,5	9,4	7,9	9,6	8,9	8,1	8,7	8,2	7,9	6,8	6,5	6,3	5,5	5,4	5,4	4,5	4,5	4,6	4,4	4,4	4,5	32
34	10	9,1	7,8	9,3	8,6	8	8,4	8	7,7	6,6	6,2	6,1	5,3	5,2	5,2	4,4	4,4	4,5	4,3	4,4	4,4	34
36	9,6	8,7	7,7	9	8,3	7,9	8	7,8	7,5	6,4	6	5,9	5,1	5	5	4,3	4,3	4,4	4,3	4,3	4,3	36
38	9,2	8,4	7,6	8,6	8	7,7	7,7	7,5	7,3	6,2	5,8	5,7	5	4,9	4,9	4,2	4,2	4,2	4,2	4,2	4,2	38
40	8,9	8,1	7,5	8,3	7,8	7,5	7,4	7,3	7,1	6	5,7	5,6	4,8	4,7	4,8	4,1	4,1	4,1	4,1	4,1	4,1	40
42	8,4	7,8	7,4	7,9	7,5	7,3	7,1	7	7	5,8	5,5	5,4	4,7	4,6	4,6	4	4	4	4	3,9	4	42
44	8	7,6	7,3	7,6	7,3	7,1	6,7	6,8	6,8	5,6	5,3	5,2	4,5	4,5	4,5	3,9	3,9	3,9	3,9	3,8	3,9	44
46	7,7	7,3	7,2	7,1	7,1	7	6,4	6,5	6,6	5,4	5,2	5,1	4,4	4,3	4,4	3,8	3,8	3,8	3,8	3,7	3,8	46
48	7,4	7,1	7	6,6	6,8	6,8	6,1	6,2	6,3	5,2	5,1	5	4,3	4,2	4,2	3,7	3,7	3,7	3,7	3,6	3,7	48
50	7,1	6,8	6,8	6,1	6,4	6,5	5,7	5,9	6	5,1	4,9	4,9	4,2	4,1	4,1	3,6	3,6	3,6	3,6	3,5	3,6	50
52	6,8	6,6	6,6	5,7	6	6,1	5,3	5,5	5,7	4,9	4,8	4,8	4	4	4	3,5	3,5	3,5	3,5	3,4	3,5	52
54	6,6	6,4	6,5	5,4	5,5	5,7	4,9	5,2	5,3	4,7	4,7	4,7	3,9	3,9	3,9	3,4	3,4	3,4	3,4	3,4	3,4	54
56	6,3	6,2	6,3	5,2	5,3	5,4	4,6	4,8	5	4,4	4,5	4,6	3,8	3,8	3,8	3,2	3,3	3,3	3,2	3,3	3,3	56
58	5,9	6	6,1	5	5	5,1	4,4	4,5	4,6	4,2	4,3	4,4	3,7	3,7	3,7	3,1	3,2	3,2	3,1	3,1	3,2	58
60	5,4	5,6	5,8	4,8	4,8	4,9	4,3	4,3	4,4	3,9	4,1	4,2	3,6	3,6	3,6	3	3	3,1	2,9	3	3,1	60
62	4,9	5,1	5,2	4,6	4,6	4,7	4,1	4,2	4,2	3,7	3,9	4	3,5	3,5	3,5	2,8	2,9	3	2,8	2,9	3	62
64	4,5	4,7	4,7	4,4	4,5	4,5	4	4	4,1	3,5	3,6	3,7	3,3	3,4	3,4	2,7	2,8	2,9	2,6	2,8	2,8	64
66	4,2	4,3	4,3	4,3	4,3	4,4	3,8	3,8	3,9	3,3	3,4	3,5	3,1	3,2	3,3	2,5	2,6	2,7	2,5	2,6	2,7	66
68	4	4,1	3,6	4	4,1	4,2	3,7	3,7	3,8	3,2	3,2	3,3	2,8	3	3,1	2,4	2,5	2,6	2,3	2,5	2,5	68
70	3,7	3,8	2,7	3,6	3,8	3,8	3,5	3,6	3,6	3	3,1	3,1	2,6	2,8	2,9	2,2	2,3	2,4	2,2	2,3	2,4	70
72	2,9	3,1		3,2	3,4	3,4	3,2	3,4	3,4	2,9	2,9	3	2,4	2,6	2,6	2,1	2,2	2,2	2	2,1	2,2	72
74				3	3,1	2,8	3	3,1	3,1	2,8	2,8	2,9	2,2	2,3	2,4	1,9	2	2,1	1,8	1,9	2	74
76				2,4	2,6	2,1	2,7	2,8	2,8	2,6	2,7	2,8	2	2,1	2,2	1,8	1,9	1,9	1,6	1,7	1,8	76
78				1,3	1,6		2,5	2,5	2,5	2,3	2,5	2,5	1,7	1,9	1,9	1,6	1,7	1,7	1,4	1,6	1,6	78
80							2	2,3	2,2	2	2,2	2,2	1,4	1,6	1,6	1,4	1,5	1,5	1,2	1,4	1,4	80
82								1,2		1,8	1,9	1,9	1,1	1,3	1,3	1,1	1,3	1,3	1	1,2	1,2	82
84										1,2	1,5	1,4			1		1	1,1				84

TRANSGRUA
www.transgrua.com

LTM 1300 - 6.3

CAPACIDADE DE ELEVAÇÃO COM JIB

14,7 - 90 m T | 20 m K NZK | 360° | 4,94 m / 5,94 m | 88 t | EN

	14,7 m			34,6 m			39,5 m			44,5 m			49,5 m			54,5 m			59,4 m			
	K/NZK 20 m																					
	0°	20°	40°	0°	20°	40°	0°	20°	40°	0°	20°	40°	0°	20°	40°	0°	20°	40°	0°	20°	40°	
7	9,5			9			8,8															7
8	9,2			9			8,9			8,7												8
9	8,9			9			8,9			8,7			8									9
10	8,5	6,6		9			8,9			8,7			8			7,7						10
11	8	6,3		8,9			8,8			8,6			8			7,7			7,3			11
12	7,6	6		8,7			8,7			8,6			8			7,6			7,3			12
13	7,2	5,8		8,6	6,2		8,6			8,5			7,9			7,6			7,2			13
14	6,9	5,5		8,4	6,1		8,4	6,1		8,4			7,8			7,5			7,2			14
15	6,6	5,3	4,4	8,1	5,9		8,2	6		8,2	6		7,7			7,5			7,2			15
16	6,2	5,1	4,3	7,9	5,7		8,1	5,8		8,1	5,8		7,6	5,7		7,4			7,1			16
18	5,4	4,7	4,1	7,4	5,4	4,2	7,6	5,5		7,7	5,5		7,4	5,4		7,2	5,3		6,9	5,2		18
20	4,8	4,5	3,9	6,9	5,1	4,1	7,2	5,2	4,1	7,4	5,3	4,1	7,1	5,1		7	5,1		6,8	5,1		20
22	4,3	4,2	3,8	6,5	4,9	4	6,8	5	4	7	5	4	6,8	4,9	4	6,7	4,9	4	6,5	4,9		22
24	3,9	4	3,6	6,1	4,7	3,9	6,4	4,8	3,9	6,6	4,8	3,9	6,4	4,8	3,9	6,4	4,8	3,9	6,3	4,7	3,9	24
26	3,5	3,8	3,6	5,7	4,5	3,8	6,1	4,6	3,8	6,3	4,7	3,9	6,1	4,6	3,8	6,1	4,6	3,8	6	4,6	3,8	26
28	3,2	3,7	3,5	5,3	4,3	3,7	5,7	4,4	3,8	5,9	4,5	3,8	5,8	4,5	3,7	5,8	4,5	3,7	5,8	4,5	3,7	28
30	3	3,6	3,5	4,9	4,2	3,6	5,3	4,3	3,7	5,6	4,4	3,7	5,6	4,3	3,7	5,6	4,4	3,7	5,5	4,4	3,7	30
32	2,8	3,5		4,5	4,1	3,6	4,9	4,2	3,6	5,3	4,2	3,6	5,3	4,2	3,6	5,3	4,2	3,6	5,3	4,3	3,6	32
34				4,2	4	3,5	4,6	4	3,6	5	4,1	3,6	5	4,1	3,6	5,1	4,1	3,6	5,1	4,1	3,6	34
36				4	3,8	3,5	4,3	3,9	3,5	4,7	4	3,5	4,8	4	3,5	4,9	4	3,5	4,9	4,1	3,5	36
38				3,7	3,7	3,5	4,1	3,8	3,5	4,4	3,9	3,5	4,6	3,9	3,5	4,7	4	3,5	4,8	4	3,5	38
40				3,5	3,7	3,5	3,9	3,8	3,5	4,2	3,8	3,5	4,3	3,8	3,5	4,5	3,9	3,5	4,6	3,9	3,4	40
42				3,3	3,6	3,5	3,7	3,7	3,5	3,9	3,8	3,4	4,1	3,8	3,4	4,3	3,8	3,4	4,4	3,8	3,4	42
44				3,2	3,5	3,5	3,5	3,6	3,4	3,8	3,7	3,4	3,9	3,7	3,4	4,1	3,7	3,4	4,2	3,7	3,4	44
46				3	3,5	3,5	3,3	3,5	3,4	3,6	3,6	3,4	3,7	3,6	3,4	3,9	3,7	3,4	4,1	3,7	3,4	46
48				2,9	3,5	3,5	3,2	3,5	3,4	3,4	3,6	3,4	3,6	3,6	3,4	3,8	3,6	3,4	3,9	3,6	3,4	48
50				2,8	3,5		3	3,5	3,4	3,3	3,5	3,4	3,4	3,5	3,4	3,6	3,5	3,4	3,8	3,6	3,4	50
52				2,7	3,5		2,9	3,5	3,4	3,1	3,5	3,4	3,3	3,5	3,4	3,5	3,5	3,4	3,6	3,5	3,3	52
54							2,8	3,5	3,4	3	3,4	3,4	3,2	3,4	3,4	3,3	3,5	3,4	3,5	3,5	3,3	54
56							2,7	3,5		2,9	3,4	3,4	3,1	3,4	3,4	3,2	3,4	3,4	3,4	3,4	3,3	56
58										2,8	3,4	3,4	3	3,4	3,4	3,1	3,4	3,4	3,2	3,4	3,3	58
60										2,7	3,4		2,9	3,4	3,4	3	3,4	3,4	3,1	3,4	3,3	60
62										2,6			2,8	3,4	3,4	2,9	3,4	3,4	3,1	3,4	3,3	62
64													2,7	3,4		2,8	3,4	3,4	3	3,4	3,3	64
66													2,6	3,4		2,8	3,4	3,4	2,9	3,4	3,3	66
68																2,7	3,4	3,4	2,8	3,4	3,3	68
70																2,6	3,4		2,8	3,4	3,3	70
72																2,6			2,7	3,4	3,3	72
74																			2,6	3,3		74
76																			2,5	2,9		76

TRANSGRUA
www.transgrua.com

LTM 1300 - 6.3

CAPACIDADE DE ELEVAÇÃO COM JIB

14,7 - 90 m T | 20 m K NZK | 360° | 4,94 m / 5,94 m | 88 t | EN

	64,3 m			69,2 m			74,2 m			79,1 m			84 m			89,1 m			90 m			
	K/NZK 20 m																					
	0°	20°	40°	0°	20°	40°	0°	20°	40°	0°	20°	40°	0°	20°	40°	0°	20°	40°	0°	20° *	40° *	
12	6,6																					12
13	6,5			6																		13
14	6,5			6																		14
15	6,4			5,9			5,3															15
16	6,4			5,9			5,3			4,6												16
18	6,3			5,8			5,2			4,6			3,9									18
20	6,2	4,9		5,7			5,1			4,5			3,9			2,6			2,4			20
22	6	4,7		5,6	4,6		5	4,4		4,5			3,9			2,6			2,4			22
24	5,8	4,6	3,8	5,4	4,4		5	4,3		4,4	4		3,9			2,6			2,4			24
26	5,6	4,5	3,7	5,3	4,3	3,7	4,9	4,2		4,4	3,9		3,8	3,6		2,6			2,4			26
28	5,4	4,3	3,7	5,1	4,2	3,6	4,8	4,1	3,5	4,3	3,9		3,7	3,6		2,6	3		2,4	2,9		28
30	5,2	4,2	3,6	5	4,1	3,6	4,7	4	3,5	4,3	3,8	3,4	3,7	3,6		2,6	3		2,4	2,9		30
32	5,1	4,1	3,6	4,9	4,1	3,5	4,6	3,9	3,4	4,2	3,7	3,3	3,6	3,5	3,2	2,6	3		2,4	2,9		32
34	4,9	4,1	3,5	4,7	4	3,5	4,5	3,9	3,4	4,2	3,7	3,3	3,6	3,5	3,2	2,6	3	3	2,4	2,9		34
36	4,8	4	3,5	4,6	3,9	3,4	4,4	3,8	3,4	4,1	3,6	3,3	3,6	3,4	3,2	2,6	3	3	2,4	2,9	2,9	36
38	4,6	3,9	3,4	4,5	3,8	3,4	4,3	3,7	3,3	4	3,6	3,3	3,5	3,4	3,2	2,6	3	3	2,4	2,9	2,9	38
40	4,5	3,8	3,4	4,4	3,8	3,4	4,2	3,7	3,3	4	3,5	3,2	3,5	3,4	3,1	2,6	2,9	3	2,4	2,9	2,9	40
42	4,3	3,7	3,4	4,3	3,7	3,3	4,1	3,6	3,3	3,9	3,5	3,2	3,5	3,3	3,1	2,6	2,9	3	2,4	2,9	2,9	42
44	4,2	3,7	3,3	4,2	3,6	3,3	4,1	3,6	3,3	3,8	3,4	3,2	3,5	3,3	3,1	2,6	2,9	3	2,4	2,9	2,9	44
46	4,1	3,6	3,3	4	3,6	3,3	4	3,5	3,3	3,8	3,4	3,2	3,5	3,3	3,1	2,6	2,9	3	2,4	2,9	2,9	46
48	3,9	3,6	3,3	3,9	3,5	3,3	3,9	3,5	3,2	3,7	3,4	3,2	3,4	3,2	3,1	2,6	2,9	3	2,4	2,9	2,9	48
50	3,8	3,5	3,3	3,8	3,5	3,3	3,8	3,4	3,2	3,6	3,3	3,2	3,3	3,2	3,1	2,6	2,9	3	2,4	2,9	2,9	50
52	3,6	3,5	3,3	3,7	3,4	3,3	3,6	3,4	3,2	3,5	3,3	3,2	3,3	3,2	3,1	2,6	2,8	2,9	2,4	2,8	2,9	52
54	3,5	3,4	3,3	3,6	3,4	3,3	3,5	3,4	3,2	3,4	3,3	3,2	3,2	3,1	3,1	2,6	2,8	2,8	2,4	2,7	2,8	54
56	3,4	3,4	3,3	3,5	3,4	3,3	3,5	3,3	3,2	3,4	3,2	3,2	3,1	3,1	3,1	2,6	2,7	2,8	2,4	2,7	2,7	56
58	3,3	3,4	3,3	3,4	3,3	3,3	3,4	3,3	3,2	3,3	3,2	3,2	3	3	3	2,6	2,6	2,7	2,4	2,6	2,7	58
60	3,2	3,3	3,3	3,3	3,3	3,3	3,3	3,3	3,2	3,2	3,2	3,2	2,9	2,9	3	2,5	2,5	2,6	2,4	2,5	2,6	60
62	3,1	3,3	3,3	3,2	3,3	3,3	3,2	3,3	3,2	3,1	3,2	3,2	2,8	2,9	2,9	2,4	2,5	2,5	2,4	2,5	2,5	62
64	3	3,3	3,3	3,1	3,3	3,3	3,1	3,2	3,2	3,1	3,2	3,2	2,8	2,8	2,9	2,3	2,4	2,5	2,3	2,4	2,5	64
66	3	3,3	3,3	3	3,3	3,3	3	3,2	3,2	3	3,1	3,2	2,7	2,7	2,8	2,2	2,3	2,4	2,2	2,3	2,4	66
68	2,9	3,3	3,3	2,9	3,3	3,3	2,9	3,1	3,2	2,8	3,1	3,2	2,6	2,6	2,7	2,1	2,2	2,3	2,1	2,2	2,3	68
70	2,8	3,3	3,3	2,9	3,3	3,3	2,9	3,1	3,2	2,7	3	3,1	2,6	2,6	2,7	1,9	2,1	2,2	1,9	2,1	2,2	70
72	2,8	3,3	3,3	2,8	3,3	3,3	2,8	3	3,1	2,6	2,9	3	2,4	2,5	2,6	1,8	2	2,1	1,8	2	2,1	72
74	2,7	3,3	3,3	2,8	3,2	3,3	2,8	2,9	3	2,4	2,6	2,8	2,2	2,4	2,5	1,7	1,9	2	1,7	1,9	2	74
76	2,6	3,1	3,2	2,7	3,1	3,1	2,7	2,9	3	2,4	2,4	2,5	2	2,3	2,4	1,6	1,8	1,9	1,6	1,7	1,8	76
78	2,6	3	2,8	2,6	2,9	3	2,6	2,8	2,9	2,3	2,3	2,4	1,8	2,1	2,2	1,5	1,6	1,7	1,4	1,6	1,7	78
80	2,3	2,5		2,5	2,6	2,6	2,3	2,6	2,7	2,2	2,3	2,3	1,6	1,9	2	1,3	1,5	1,6	1,3	1,5	1,6	80
82				2,3	2,4	2,4	2,2	2,3	2,4	2	2,2	2,2	1,4	1,7	1,7	1,2	1,4	1,5	1,1	1,3	1,4	82
84				1,8	2,1		1,9	2,1	2,1	1,8	2	2,1	1,2	1,5	1,5	1,1	1,2	1,3		1,1	1,2	84
86							1,8	1,9	1,9	1,6	1,8	1,9		1,2	1,3		1,1	1,2			1	86
88							1,4	1,8		1,3	1,5	1,6			1,1							88
90										1,1	1,3	1,3										90
92											1											92